CODICE part number	DENOMINAZIONE description
0060AB.9A.04	DISPOSITIVO CON CONFEZIONE IN SACCHETTO PER RICAMBIO spare switch packaged into plastic bag
0060AB.9A.03	DISPOSITIVO CON CONFEZIONE INDUSTRIALE IN CONTENITORI A RENDERE manufacturing packaging switch into plastic case to be returned
0060AB.9A.02	DISPOSITIVO CON CONFEZIONE INDUSTRIALE SENZA SACCHETTO manufacturing packaging switch without plastic bag
0060AB.9A.01	DISPOSITIVO CON CONFEZIONE INDUSTRIALE IN SACCHETTO manufacturing packaging switch into plastic bag

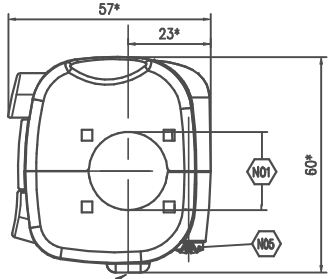

ATTENZIONE: ORIENTARE IL DISPOSITIVO SUL MANUBRIO IN MODO CHE IL FORO DI DRENAGGIO SIA POSIZIONATO VERSO IL BASSO.

Attention: place the switch on the handlebar so that the drainage hole is turned downwards

N.1 INNESTO MASCHIO AMP COD. 0-170 002-4 CON GUAINA ISOLANTE RICHCO COD. 224222

1 male coupling code 0-170 002 - with insulating protective covering Richco code 224222

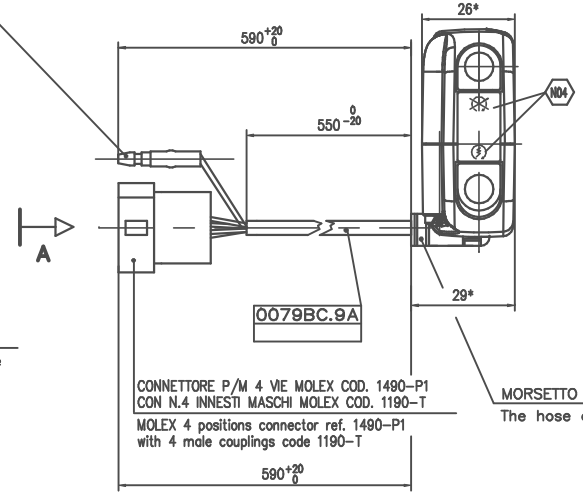

CONNETTORE P/M 4 VIE MOLEX COD. 1490-P1 CON N.4 INNESTI MASCHI MOLEX COD. 1190-T

MOLEX 4 positions connector ref. 1490-P1 with 4 male couplings code 1190-T

MORSETTO FASCETTA SUL LATO POSTERIORE

The hose clamp is turned to the inder part of the switch

COLORE NERO BLACK CARBON

Black carbon colour

COLORE ROSSO Rif. Pantone 1797C

Red colour Pantone ref.1797C

CORSA 5

stroke 5

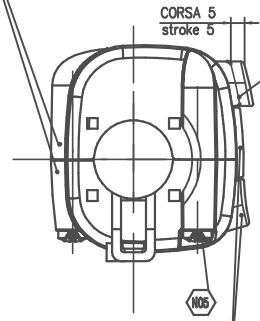

COLORE NERO LUCIDO

Glossy black colour

SCHEMA ELETTRICO

electrical scheme

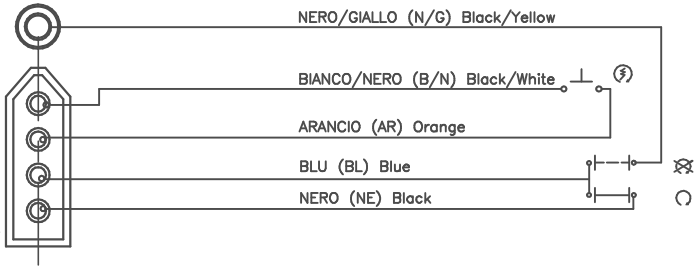

VISTA DA "A"

SCALA 2:1

VIEW FROM "A"

double scale

START SWITCH	B/N	AR	Max. 300V voltage
OFF			
ON	O—O		12V
CURRENT LOAD	3 A		
FUNCTIONING FORCE	5 N ± 3 N		

ENGINE STOP SWITCH	N/G	BL	NE	Max. 300V voltage
	O—O			300V
		O—O		
CURRENT LOAD	3 A 3 A			
FUNCTIONING FORCE	8 N ± 3 N			

NOTE

N01 DISPOSITIVO ADATTO PER MANUBRI $\varnothing 22^{+0.3}_{-0.05}$mm
Switch suitable for handlebars $\varnothing 22^{+0.3}_{-0.05}$ mm

N02 CAVI IN RAME SEZ. 0.75 mm²
Copper cable section 0.75 mm²

N03 RIVESTIMENTO CAVETTI IN VIPLA COLORATA DIAMETRO ESTERNO ISOLANTE ~ 2 mm
colering cable in coloured polyvinyl chloride outside diameter: ~2mm

N04 SIMBOLI TAMPOGRAFATI COLORE BIANCO
White printed symbols

N05 COPPIA DI SERRAGGIO VITE : 2 ÷ 2.5 Nm
Tightening Torque: 2 ÷ 2.5 Nm

N06 * = LE PRESENTI QUOTE SONO INDICATIVE AI FINI DELL' INGOMBRO.
* = Above overall dimensions are approximated

REVISIONE	Esp. rev.	Descrizione revisione disegno	Data	Dis.	Appr.

Esp. mod.	Descrizione modifica	Data	Dis.	Appr.	MODIFICA

Il presente disegno e' proprieta' della DOMINO S.P.A. SIRTORI (LC) e senza permesso scritto della stessa, non potra' comunque essere utilizzato per la costruzione dell'oggetto rappresentato, ne' verrà comunicato a terzi o riprodotto. La Societa' proprietaria tutela i propri diritti a termine di Legge.

DISEGNATO		APPROVATO		SCALA
NOME FSA	DATA 21-07-99	NOME RSS	DATA 24-07-03	1:1

domino S.p.A.

DENOMINAZIONE:

DISPOSITIVO ELETTRICO DX

Right handle switch

Rif. KTM: 590.11.074.000

CLASSE FUNZIONALE	DISEGNO PROVVISORIO N°	REVISIONE
1		

DISEGNO N° 0060AB.9A.00- 00 Esp. mod.